AVENTOS HF

BLUMOTION by Blum

SERVO-DRIVE by Blum

Filmato di montaggio
AVENTOS HF
www.blum.com/
assemblyaventoshf

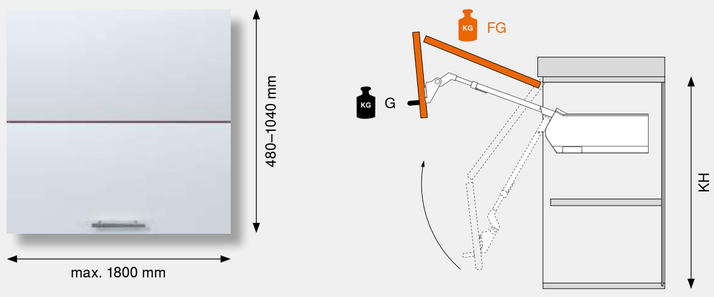

Fattore di carico (LF) =
Altezza corpo mobile (KH) [mm] x peso del frontale (FG)
inferiore e superiore inclusa maniglia(G) [kg]

In caso di aree sovrapposte si consiglia la base forza che porta più carico.

		Frontali		
		Legno	telaio in alluminio largo	telaio in alluminio stretto
Set base forza				
	LF 2600-5500 (1 LF 960-2650)	20F2200.05		
	LF 5350-10150	20F2500.05		
	LF 9000-17250 (3 LF 13500-25900)	20F2800.05		
Set SERVO-DRIVE				
	A partire da 3 basi forza raccomandiamo 2 unità motrici sincronizzate	21FA000		
Set placchette di copertura				
		20F8020		
Set placchette di copertura per SERVO-DRIVE				
		21F8020		
Set leva telescopica				
	KH 480-570 mm	20F3200.01		
	KH 560-710 mm	20F3500.01		
	KH 700-900 mm	20F3800.01		
	KH 760-1040 mm	20F3900.01		
Piastrina di premontaggio per leva telescopica				
	Da avvitare*	175H3100	175H5B00	
	EXPANDO	177H3100E		
	Inserimento a pressione	177H3100		
Cerniera CLIP top 120°				
	Da avvitare*	70T5550.TL	72T550A.TL	
	INSERTA	70T5590BTL		
Piastrina di premontaggio per cerniera CLIP top 120°				
	Da avvitare*	175H3100		
	EXPANDO	177H3100E		
	Inserimento a pressione	177H3100		
Cerniera centrale CLIP top				
	Da avvitare*	78Z5500T	78Z550AT	
	EXPANDO	78Z553ET		
Piastrina di premontaggio per cerniera centrale CLIP top				
	Da avvitare*	175H3100	175H5A00	
	EXPANDO	177H3100E		
	Inserimento a pressione	177H3100		
Limitatore angolo di apertura				
	104°	20F7051		
	83°	20F7011		

* Per i frontali in legno utilizzare 2 viti per truciolare (609.1x00) per lato.
Per i telai in alluminio larghi utilizzare 2 viti per lamiera a testa svasata (660.0950) per lato.

Maggiori informazioni su AVENTOS HF
www.blum.com/aventoshf

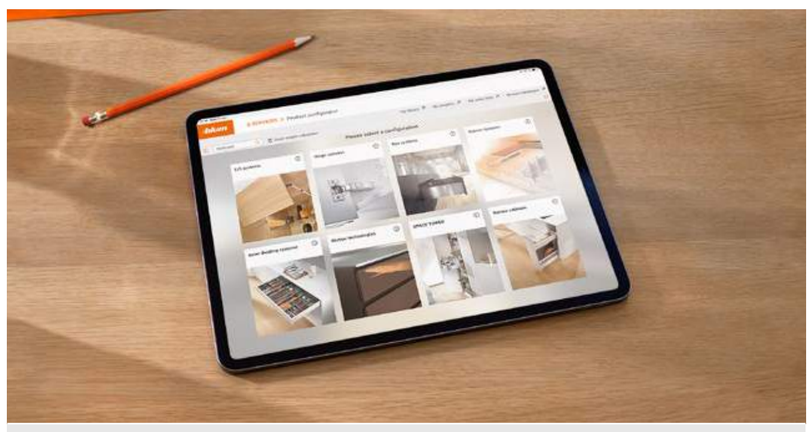

Con il peso del frontale e l'altezza corpo mobile si calcola il fattore di carico della base forza.
Saremo lieti di assistervi nella scelta dei prodotti sul sito www.blum.com/configurator

Informazioni

■	SERVO-DRIVE	G	Maniglia
□	Standard	KH	Altezza corpo mobile
LF	Fattore di carico	FB	Larghezza frontale
FG	Peso del frontale	FH	Altezza del frontale

AVENTOS HS

BLUMOTION by Blum

SERVO-DRIVE by Blum

Filmato di montaggio
AVENTOS HS
www.blum.com/
assemblyaventoshs

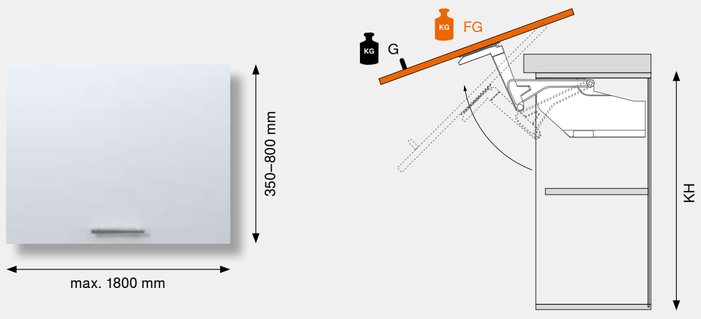

Per la scelta della base forza adatta sono necessari l'altezza del corpo mobile e il peso del frontale inclusa la maniglia.

In caso di aree sovrapposte si consiglia la base forza che porta più carico.

Set base forza

KH (mm)	KH 350-525 mm			KH (mm)	KH 526-675 mm			KH (mm)	KH 676-800 mm		
	20S2A00.05	20S2B00.05	20S2C00.05		20S2D00.05	20S2E00.05	20S2F00.05		20S2G00.05	20S2H00.05	20S2I00.05
	Peso del frontale inclusa la maniglia (kg)				Peso del frontale inclusa la maniglia (kg)				Peso del frontale inclusa la maniglia (kg)		
350	2.00–5.00	4.50–9.50	9.25–10.50	526	3.00–6.75	6.25–13.00	12.00–16.50	676	3.50–8.00	7.00–13.50	13.00–21.50
355	2.00–4.75	4.50–9.50	9.25–10.50	530	3.00–6.75	6.25–12.75	11.75–16.75	680	3.50–8.00	7.00–13.50	13.00–21.50
360	2.00–4.75	4.50–9.50	9.25–10.75	535	3.00–6.75	6.25–12.75	11.75–16.75	685	3.50–8.00	7.00–13.25	12.75–21.50
365	2.00–4.75	4.50–9.25	9.00–11.00	540	3.00–6.50	6.00–12.75	11.75–17.00	690	3.50–7.75	6.75–13.25	12.75–21.50
370	2.00–4.75	4.50–9.25	9.00–11.00	545	3.00–6.50	6.00–12.50	11.50–17.25	695	3.50–7.75	6.75–13.25	12.50–21.50
375	2.00–4.75	4.50–9.25	9.00–11.25	550	3.00–6.50	6.00–12.50	11.50–17.25	700	3.50–7.75	6.75–13.25	12.50–21.50
380	2.00–4.75	4.50–9.25	9.00–11.25	555	3.00–6.50	6.00–12.50	11.50–17.50	705	3.50–7.75	6.75–13.25	12.25–21.50
385	2.00–4.75	4.50–9.25	9.00–11.50	560	3.00–6.50	6.00–12.25	11.25–17.50	710	3.50–7.75	6.75–13.25	12.25–21.25
390	2.00–4.75	4.50–9.00	8.75–11.50	565	3.00–6.25	5.75–12.25	11.25–17.75	715	3.50–7.50	6.75–13.00	12.00–21.25
395	2.00–4.75	4.50–9.00	8.75–11.75	570	3.00–6.25	5.75–12.25	11.25–17.75	720	3.50–7.50	6.75–13.00	12.00–21.25
400	2.00–4.75	4.25–9.00	8.75–12.00	575	3.00–6.25	5.75–12.00	11.00–18.00	725	3.50–7.50	6.75–13.00	12.00–21.00
405	2.25–4.50	4.25–9.00	8.75–12.00	580	3.00–6.25	5.75–12.00	11.00–18.00	730	3.50–7.50	6.75–13.00	11.75–21.00
410	2.25–4.50	4.25–9.00	8.75–12.25	585	3.00–6.25	5.75–12.00	10.75–18.25	735	3.50–7.50	6.50–13.00	11.75–20.75
415	2.25–4.50	4.25–8.75	8.50–12.50	590	3.00–6.00	5.50–12.00	10.75–18.25	740	3.50–7.25	6.50–12.75	11.75–20.75
420	2.25–4.50	4.25–8.75	8.50–12.50	595	3.00–6.00	5.50–11.75	10.50–18.50	745	3.50–7.25	6.50–12.75	11.50–20.50
425	2.25–4.50	4.25–8.75	8.50–12.75	600	3.00–6.00	5.50–11.75	10.50–18.50	750	3.50–7.25	6.50–12.75	11.50–20.50
430	2.25–4.50	4.25–8.75	8.50–12.75	605	3.00–6.00	5.50–11.75	10.50–18.50	755	3.75–7.25	6.50–12.75	11.25–20.50
435	2.25–4.50	4.25–8.75	8.50–13.00	610	3.00–6.00	5.50–11.75	10.50–18.50	760	3.75–7.25	6.50–12.75	11.25–20.25
440	2.25–4.50	4.25–8.50	8.25–13.00	615	3.00–5.75	5.50–11.50	10.25–18.75	765	3.75–7.25	6.50–12.50	11.00–20.25
445	2.25–4.50	4.25–8.50	8.25–13.25	620	3.00–5.75	5.50–11.50	10.25–18.75	770	3.75–7.00	6.25–12.50	11.00–20.25
450	2.25–4.25	4.00–8.50	8.25–13.50	625	3.00–5.75	5.50–11.50	10.25–18.75	775	3.75–7.00	6.25–12.50	11.00–20.25
455	2.25–4.25	4.00–8.50	8.25–13.50	630	3.00–5.75	5.50–11.50	10.25–18.75	780	4.00–7.00	6.25–12.50	10.75–20.25
460	2.25–4.25	4.00–8.25	8.00–13.75	635	3.00–5.50	5.25–11.50	10.25–18.75	785	4.00–7.00	6.25–12.50	10.75–20.00
465	2.25–4.25	4.00–8.25	8.00–13.75	640	3.00–5.50	5.25–11.25	10.00–18.75	790	4.00–7.00	6.00–12.25	10.75–20.00
470	2.50–4.25	4.00–8.25	8.00–14.00	645	3.00–5.50	5.25–11.25	10.00–18.75	795	4.00–7.00	6.00–12.25	10.50–20.00
475	2.50–4.25	3.75–8.00	7.75–14.00	650	3.00–5.50	5.25–11.25	10.00–19.00	800	4.00–7.00	6.00–12.25	10.50–20.00
480	2.50–4.25	3.75–8.00	7.75–14.25	655	3.00–5.50	5.25–11.25	10.00–19.00				
485	2.50–4.25	3.75–8.00	7.75–14.25	660	3.00–5.50	5.25–11.25	10.00–19.00				
490	2.50–4.25	3.75–8.00	7.75–14.50	665	3.00–5.25	5.00–11.00	09.75–19.00				
495	2.50–4.25	3.75–7.75	7.50–14.50	670	3.00–5.25	5.00–11.00	09.75–19.00				
500	2.50–4.25	3.50–7.75	7.50–14.75	675	3.00–5.25	5.00–11.00	09.75–19.00				
505	2.50–4.00	3.50–7.75	7.50–14.75								
510	2.50–4.00	3.50–7.75	7.50–14.75								
515	2.50–4.00	3.50–7.50	7.25–14.75								
520	2.50–4.00	3.50–7.50	7.25–15.00								
525	2.50–4.00	3.25–7.50	7.25–15.00								

Esempio
Altezza corpo mobile KH = 600 mm
Peso del frontale = 10 kg
Scelta della base forza = 20S2E00.05
KH = 602 mm –> 600 mm
KH = 603 mm –> 605 mm

		Frontali		
		Legno	telaio in alluminio largo	telaio in alluminio stretto
Set SERVO-DRIVE				
	Per corpi con frontale unico si consiglia l'utilizzo di una unità motrice SERVO-DRIVE per set!	21FA000		
Set pacchetto leve				
		20S3500.06		
Set pacchetto leve per SERVO-DRIVE				
		21S3500.01		
Set placchette di copertura				
		20S8020		
Set placchette di copertura per SERVO-DRIVE				
		21S8020		
Set attacchi per frontale				
	Da avvitare*	20S4200	20S4200A	
Attacco per frontali sottili				
	EXPANDO T	20S42T1		
Barra per stabilizzatore trasversale tonda				
	Lunghezza 1061 mm	20Q1061UN		
	□ Larghezza interna corpo mobile LW - 129 mm			
	■ Larghezza interna corpo mobile LW - 164 mm			
Pezzo di collegamento per stabilizzatore trasversale				
	Larghezza interna corpo mobile LW a partire da 1190 mm	20Q153ZN		
	□ Larghezza interna corpo mobile LW / 2 - 147 mm			
	■ Larghezza interna corpo mobile LW / 2 - 165 mm			

* Per i frontali in legno utilizzare 4 viti per truciolare (609.1x00) per lato.
Per i telai in alluminio larghi utilizzare 4 viti per lamiera a testa svasata (660.0950) per lato.

Maggiori informazioni su AVENTOS HS
www.blum.com/aventoshs

AVENTOS HL

BLUMOTION by Blum

SERVO-DRIVE by Blum

Filmato di montaggio
AVENTOS HL
www.blum.com/
assemblyaventoshl

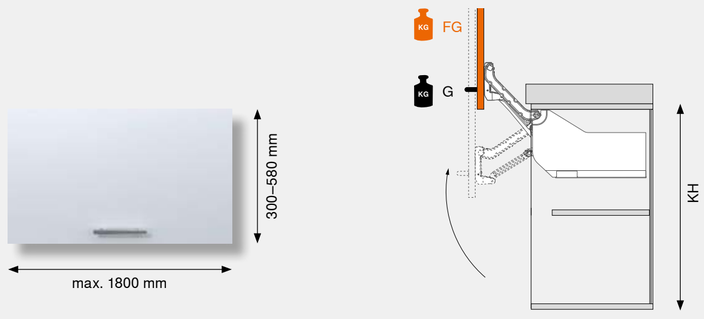

Per la scelta della base forza adatta sono necessari l'altezza del corpo mobile e il peso del frontale inclusa la maniglia.

In caso di aree sovrapposte si consiglia la base forza che porta più carico.

Set base forza

KH (mm)	20L2100.05	20L2300.05	20L2500.05	20L2700.05	20L2900.05
	Peso del frontale inclusa la maniglia (kg)				
300–349	1.25–4.25	3.50–7.25	6.50–12.00	11.00–20.00	
350–399	1.25–2.50	1.75–5.00	4.25–9.00	8.00–14.75	13.50–20.00
400–550		1.75–3.50	2.75–6.75	5.75–11.75	10.50–20.00
450–580			2.00–5.25	4.25–9.25	8.25–16.50

		Frontali		
		Legno	telaio in alluminio largo	telaio in alluminio stretto
Set SERVO-DRIVE				
	Per corpi con frontale unico si consiglia l'utilizzo di una unità motrice SERVO-DRIVE per set!	21FA000		
Set pacchetto leve				
	KH 300-349 mm	20L3200.06		
	KH 350-399 mm	20L3500.06		
	KH 400-550 mm	20L3800.06		
	KH 450-580 mm	20L3900.06		
Set pacchetto leve per SERVO-DRIVE				
	KH 300-349 mm	21L3200.01		
	KH 350-399 mm	21L3500.01		
	KH 400-550 mm	21L3800.01		
	KH 450-580 mm	21L3900.01		
Set placchette di copertura				
		20L8020		
Set placchette di copertura per SERVO-DRIVE				
		21L8020		
Set attacchi per frontale				
	Da avvitare*	20S4200	20S4200A	
Attacco per frontali sottili				
	EXPANDO T	20S42T1		
Barra per stabilizzatore trasversale ovale				
	Lunghezza 1061 mm	20Q1061UA		
	□ Larghezza interna corpo mobile LW - 129 mm			
	■ Larghezza interna corpo mobile LW - 164 mm			
Pezzo di collegamento per stabilizzatore trasversale				
	Larghezza interna corpo mobile LW a partire da 1190 mm	20Q153ZA		
	□ Larghezza interna corpo mobile LW / 2 - 147 mm			
	■ Larghezza interna corpo mobile LW / 2 - 165 mm			

* Per i frontali in legno utilizzare 4 viti per truciolare (609.1x00) per lato.
Per i telai in alluminio larghi utilizzare 4 viti per lamiera a testa svasata (660.0950) per lato.

Maggiori informazioni su AVENTOS HL
www.blum.com/aventoshl

Valori indicativi FG (kg)

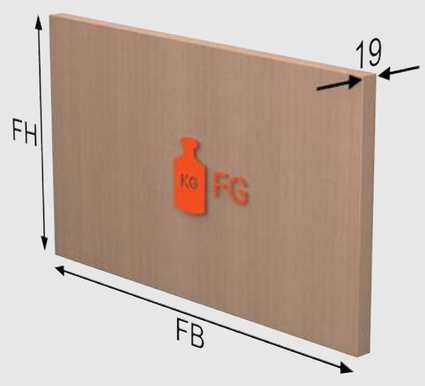

FH (mm) \ FB (mm)	400			450			500			550			600			700			800			900			1000			1200			1500			1800		
300	1.6	1.7	1.6	1.7	1.9	1.8	1.9	2.2	2.0	2.1	2.4	2.2	2.3	2.6	2.4	2.7	3.0	2.7	3.1	3.5	3.1	3.5	3.9	3.5	3.9	4.3	3.8	4.7	5.2	4.6	5.8	6.5	5.7	7.0	7.8	6.8
350	1.8	2.0	1.9	2.0	2.3	2.1	2.3	2.5	2.3	2.5	2.8	2.5	2.7	3.0	2.7	3.2	3.5	3.1	3.6	4.0	3.5	4.1	4.5	4.0	4.5	5.0	4.4	5.4	6.1	5.2	6.8	7.6	6.5	8.1	9.1	7.7
400	2.1	2.3	2.1	2.3	2.6	2.3	2.6	2.9	2.6	2.8	3.2	2.8	3.1	3.5	3.0	3.6	4.0	3.5	4.1	4.6	4.0	4.7	5.2	4.4	5.2	5.8	4.9	6.2	6.9	5.9	7.8	8.7	7.3	9.3	10.4	8.7
450	2.3	2.6	2.3	2.6	2.9	2.6	2.9	3.2	2.8	3.2	3.6	3.1	3.5	3.9	3.4	4.1	4.5	3.9	4.7	5.2	4.4	5.2	5.8	4.9	5.8	6.5	5.5	7.0	7.8	6.5	8.7	9.7	8.1	10.5	11.7	9.6
500	2.6	2.9	2.6	2.9	3.2	2.8	3.2	3.6	3.1	3.6	4.0	3.4	3.9	4.3	3.7	4.5	5.1	4.3	5.2	5.8	4.8	5.8	6.5	5.4	6.5	7.2	6.0	7.8	8.7	7.1	9.7	10.8	8.8	11.6	13.0	10.6
550	2.8	3.2	2.8	3.2	3.6	3.1	3.6	4.0	3.4	3.9	4.4	3.7	4.3	4.8	4.0	5.0	5.6	4.7	5.7	6.4	5.3	6.4	7.1	5.9	7.1	7.9	6.5	8.5	9.5	7.8	10.7	11.9	9.6	12.8	14.3	11.5
600	3.1	3.5	3.0	3.5	3.9	3.4	3.9	4.3	3.7	4.3	4.8	4.0	4.7	5.2	4.4	5.4	6.1	5.0	6.2	6.9	5.7	7.0	7.8	6.4	7.8	8.7	7.1	9.3	10.4	8.4	11.6	13.0	10.4	14.0	15.6	12.4
700	3.6	4.0	3.5	4.1	4.5	3.9	4.5	5.1	4.3	5.0	5.6	4.7	5.4	6.1	5.0	6.3	7.1	5.8	7.2	8.1	6.6	8.1	9.1	7.4	9.0	10.1	8.1	10.9	12.1	9.7	13.6	15.2	12.0	16.3	18.2	14.3
800	4.1	4.6	4.0	4.7	5.2	4.4	5.2	5.8	4.8	5.7	6.4	5.3	6.2	6.9	5.7	7.2	8.1	6.6	8.3	9.2	7.5	9.3	10.4	8.3	10.3	11.6	9.2	12.4	13.9	10.9	15.5	17.3	13.6	18.6	20.8	16.2
900	4.7	5.2	4.4	5.2	5.8	4.9	5.8	6.5	5.4	6.4	7.1	5.9	7.0	7.8	6.4	8.1	9.1	7.4	9.3	10.4	8.3	10.5	11.7	9.3	11.6	13.0	10.3	14.0	15.6	12.2	17.4	19.5	15.1	20.9	23.4	18.0
1040	5.4	6.0	5.1	6.0	6.8	5.7	6.7	7.5	6.2	7.4	8.3	6.8	8.1	9.0	7.3	9.4	10.5	8.4	10.7	12.0	9.5	12.1	13.5	10.7	13.4	15.0	11.8	16.1	18.0	14.0	20.2	22.5	17.3	24.2	27.0	20.7

Pannello di truciolato
Densità: 680 kg/m³

MDF
Densità: 760 kg/m³

Vetro/alluminio
Densità vetro: 2500 kg/m³

I pesi riportati sono valori indicativi e possono variare a seconda della densità del materiale e delle dimensioni del frontale

© Copyright by Blum · IDNR: 151.646.9 · PO-128/1 IT/01.22

AVENTOS HK top

BLUMOTION by Blum
SERVO-DRIVE by Blum
TIP-ON by Blum

Filmato di montaggio
AVENTOS HK top
www.blum.com/
aventoshktopassembly

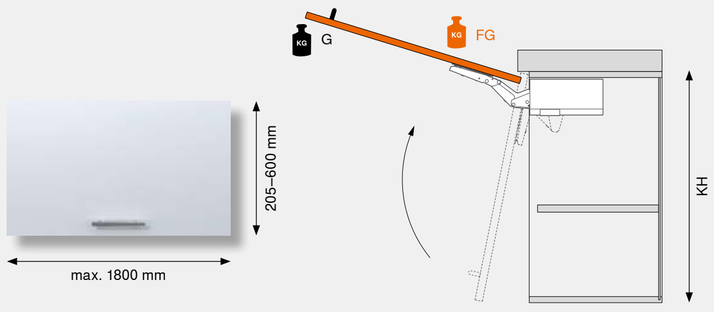

Fattore di carico (LF) =
Altezza corpo mobile (KH) [mm] x peso del frontale (FG) incluso doppio peso maniglie (G) [kg]

In caso di aree sovrapposte si consiglia la base forza che porta più carico.

			Frontali: Legno	Frontali: telaio in alluminio largo	Frontali: telaio in alluminio stretto
Set base forza con viti EURO premontate					
	LF 420–1610	OW 107°	22K2310		
	LF 930–2800	OW 107°	22K2510		
	LF 1730–5200	OW 107°	22K2710		
	LF 3200–9000	OW 107°	22K2910		
Set base forza per TIP-ON con viti EURO premontate					
	LF 420–1610	OW 107°	22K2310T		
	LF 930–2800	OW 107°	22K2510T		
	LF 1730–5200	OW 100°	22K2710T		
	LF 3200–9000	OW 100°	22K2910T		
Set base forza con viti per truciolare con posizionamento					
	LF 420–1610	OW 107°	22K2300		
	LF 930–2800	OW 107°	22K2500		
	LF 1730–5200	OW 107°	22K2700		
	LF 3200–9000	OW 107°	22K2900		
Set base forza per TIP-ON con viti per truciolare con posizionamento					
	LF 420–1610	OW 107°	22K2300T		
	LF 930–2800	OW 107°	22K2500T		
	LF 1730–5200	OW 100°	22K2700T		
	LF 3200–9000	OW 100°	22K2900T		
Set SERVO-DRIVE					
	A partire da 3 basi forza raccomandiamo 2 unità motrici sincronizzate		23KA000		
Set placchette di copertura					
			22K8000		
Set placchette di copertura per SERVO-DRIVE					
			23K8000		
Set attacchi per frontale					
	Da avvitare *		20S4200	20S4200A	
Attacco per frontali sottili					
	EXPANDO T		20S42T1		
Set TIP-ON					
	Fino a KH 600 mm		956.1004		
Piastrina di supporto					
	Piastrina di supporto diritta		956.1201		
	Piastrina di supporto a croce		956A1501		

* Per i frontali in legno utilizzare 2 viti per truciolare (609.1x00) per lato.
Per i telai in alluminio larghi utilizzare 2 viti per lamiera a testa svasata (660.0950) per lato.

Maggiori informazioni su AVENTOS HK top
www.blum.com/aventoshktop

AVENTOS HK-S

BLUMOTION by Blum
TIP-ON by Blum

Filmato di montaggio
AVENTOS HK-S
www.blum.com/
assemblyaventoshks

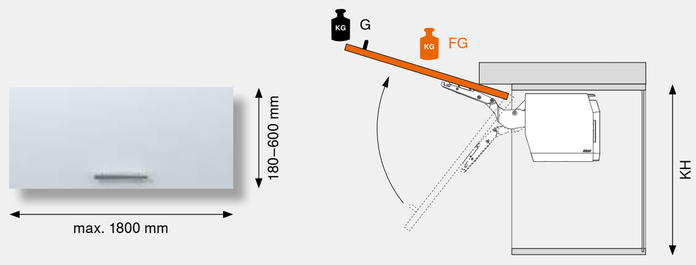

Fattore di carico (LF) =
Altezza corpo mobile (KH) [mm] x peso del frontale (FG) incluso doppio peso maniglie (G) [kg]

In caso di aree sovrapposte si consiglia la base forza che porta più carico.

			Frontali: Legno	Frontali: telaio in alluminio largo	Frontali: telaio in alluminio stretto
Set base forza					
	LF 220–500	OW 107°	20K2B00.06 *		
	LF 400–1000	OW 107°	20K2C00.06		
	LF 960–2215	OW 107°	20K2E00.06		
Set base forza per TIP-ON					
	LF 220–500	OW 107°	20K2B00T06 *		
	LF 400–1000	OW 107°	20K2C00T06		
	LF 960–2215	OW 107°	20K2E00T06		
Attacco per frontale					
	Da avvitare**	2 x	175H3100		
	EXPANDO	2 x	177H3100E		
	Inserimento a pressione	2 x	177H3100		
Set attacchi per frontale					
	Da avvitare			20K4A00A02	
Set TIP-ON					
	Fino a KH 600 mm		956.1004		
Piastrina di supporto					
	Piastrina di supporto diritta		956.1201		
	Piastrina di supporto a croce		956A1501		
Limitatore angolo di apertura					
	OW 100°		20K7A41		
	OW 75°		20K7A11		

* Una base forza è fornita senza molla

** Per i frontali in legno utilizzare 2 viti per truciolare (609.1x00).
Per i telai in alluminio larghi, utilizzare 2 viti per lamiera a testa svasata (660.0950).

Maggiori informazioni su AVENTOS HK-S
www.blum.com/aventoshks

AVENTOS HK-XS

BLUMOTION by Blum
TIP-ON by Blum

Filmato di montaggio
AVENTOS HK-XS
www.blum.com/
assemblyaventoshkxs

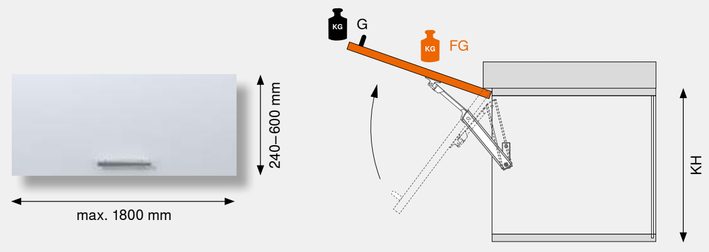

Fattore di carico (LF) =
Altezza corpo mobile (KH) [mm] x peso del frontale (FG) incluso doppio peso maniglie (G) [kg]

Con la base forza bilaterale il fattore di carico LF raddoppia. In caso di aree sovrapposte si consiglia la base forza che porta più carico.

			Frontali: Legno	Frontali: telaio in alluminio largo	Frontali: telaio in alluminio stretto
Base forza					
	LF 200–1000	OW 105°	20K1101		
	LF 500–1500	OW 105°	20K1301		
	LF 800–1800	OW 105°	20K1501		
Base forza per TIP-ON					
	LF 180–800	OW 105°	20K1101T		
	LF 500–1200	OW 105°	20K1301T		
	LF 800–1600	OW 105°	20K1501T		
Attacco per corpo mobile					
	Da avvitare*		20K5101		
	EXPANDO		20K51E1		
Attacco per frontale					
	Da avvitare*		20K4101	20K4101A	
	EXPANDO		20K41E1		
Cerniera CLIP top BLUMOTION 110° / Cerniera da 95° per telai d'alluminio					
	INSERTA		71B3590		
	Da avvitare*		71B3550	71B950A	
Cerniera CLIP top da 110° / Cerniera da 95° per telai d'alluminio					
	INSERTA		70T3590.TL		
	Da avvitare*		70T3550.TL	70T950A.TL	
Piastrina di premontaggio					
	Da avvitare *		175H3100		
	EXPANDO		177H3100E		
Set TIP-ON					
	Fino a KH 600 mm		956.1004		
Piastrina di supporto					
	Piastrina di supporto diritta		956.1201		
	Piastrina di supporto a croce		956A1501		
Limitatore angolo di apertura					
	OW 86°		70T3553		

* Per i frontali in legno utilizzare 2 viti per truciolare (609.1x00) per lato.
Per i telai in alluminio larghi utilizzare 2 viti per lamiera a testa svasata (660.0950) per lato.

Maggiori informazioni su AVENTOS HK-XS
www.blum.com/aventoshkxs

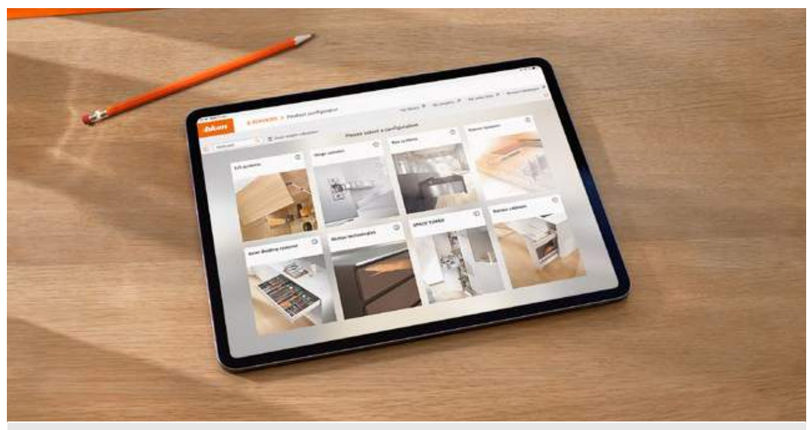

Con il peso del frontale e l'altezza corpo mobile si calcola il fattore di carico della base forza.
Saremo lieti di assistervi nella scelta dei prodotti sul sito www.blum.com/configurator

Informazioni

■	SERVO-DRIVE	G	Maniglia
□	Standard	KH	Altezza corpo mobile
■	TIP-ON	FB	Larghezza frontale
LF	Fattore di carico	FH	Altezza del frontale
FG	Peso del frontale	OW	Limitatore angolo di apertura

Valori indicativi FG (kg)

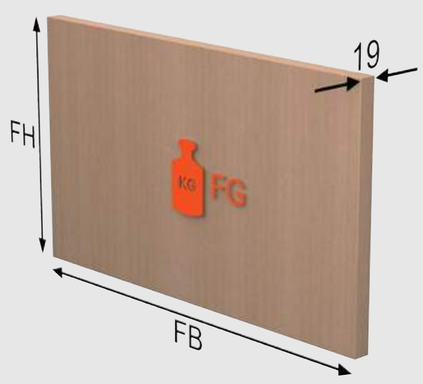

FH (mm) \ FB (mm)	400			450			500			550			600			700			800			900			1000			1200			1500			1800		
300	1.6	1.7	1.6	1.7	1.9	1.8	1.9	2.2	2.0	2.1	2.4	2.2	2.3	2.6	2.4	2.7	3.0	2.7	3.1	3.5	3.1	3.5	3.9	3.5	3.9	4.3	3.8	4.7	5.2	4.6	5.8	6.5	5.7	7.0	7.8	6.8
350	1.8	2.0	1.9	2.0	2.3	2.1	2.3	2.5	2.3	2.5	2.8	2.5	2.7	3.0	2.7	3.2	3.5	3.1	3.6	4.0	3.5	4.1	4.5	4.0	4.5	5.0	4.4	5.4	6.1	5.2	6.8	7.6	6.5	8.1	9.1	7.7
400	2.1	2.3	2.1	2.3	2.6	2.3	2.6	2.9	2.6	2.8	3.2	2.8	3.1	3.5	3.0	3.6	4.0	3.5	4.1	4.6	4.0	4.7	5.2	4.4	5.2	5.8	4.9	6.2	6.9	5.9	7.8	8.7	7.3	9.3	10.4	8.7
450	2.3	2.6	2.3	2.6	2.9	2.6	2.9	3.2	2.8	3.2	3.6	3.1	3.5	3.9	3.4	4.1	4.5	3.9	4.7	5.2	4.4	5.2	5.8	4.9	5.8	6.5	5.5	7.0	7.8	6.5	8.7	9.7	8.1	10.5	11.7	9.6
500	2.6	2.9	2.6	2.9	3.2	2.8	3.2	3.6	3.1	3.6	4.0	3.4	3.9	4.3	3.7	4.5	5.1	4.3	5.2	5.8	4.8	5.8	6.5	5.4	6.5	7.2	6.0	7.8	8.7	7.1	9.7	10.8	8.8	11.6	13.0	10.6
550	2.8	3.2	2.8	3.2	3.6	3.1	3.6	4.0	3.4	3.9	4.4	3.7	4.3	4.8	4.0	5.0	5.6	4.7	5.7	6.4	5.3	6.4	7.1	5.9	7.1	7.9	6.5	8.5	9.5	7.8	10.7	11.9	9.6	12.8	14.3	11.5
600	3.1	3.5	3.0	3.5	3.9	3.4	3.9	4.3	3.7	4.3	4.8	4.0	4.7	5.2	4.4	5.4	6.1	5.0	6.2	6.9	5.7	7.0	7.8	6.4	7.8	8.7	7.1	9.3	10.4	8.4	11.6	13.0	10.4	14.0	15.6	12.4
700	3.6	4.0	3.5	4.1	4.5	3.9	4.5	5.1	4.3	5.0	5.6	4.7	5.4	6.1	5.0	6.3	7.1	5.8	7.2	8.1	6.6	8.1	9.1	7.4	9.0	10.1	8.1	10.9	12.1	9.7	13.6	15.2	12.0	16.3	18.2	14.3
800	4.1	4.6	4.0	4.7	5.2	4.4	5.2	5.8	4.8	5.7	6.4	5.3	6.2	6.9	5.7	7.2	8.1	6.6	8.3	9.2	7.5	9.3	10.4	8.3	10.3	11.6	9.2	12.4	13.9	10.9	15.5	17.3	13.6	18.6	20.8	16.2
900	4.7	5.2	4.4	5.2	5.8	4.9	5.8	6.5	5.4	6.4	7.1	5.9	7.0	7.8	6.4	8.1	9.1	7.4	9.3	10.4	8.3	10.5	11.7	9.3	11.6	13.0	10.3	14.0	15.6	12.2	17.4	19.5	15.1	20.9	23.4	18.0
1040	5.4	6.0	5.1	6.0	6.8	5.7	6.7	7.5	6.2	7.4	8.3	6.8	8.1	9.0	7.3	9.4	10.5	8.4	10.7	12.0	9.5	12.1	13.5	10.7	13.4	15.0	11.8	16.1	18.0	14.0	20.2	22.5	17.3	24.2	27.0	20.7

Pannello di truciolato
Densità: 680 kg/m³

MDF
Densità: 760 kg/m³

Vetro/alluminio
Densità vetro: 2500 kg/m³

I pesi riportati sono valori indicativi e possono variare a seconda della densità del materiale e delle dimensioni del frontale

© Copyright by Blum · IDNR: 151.646.9 · PO-128/1 IT/01.22